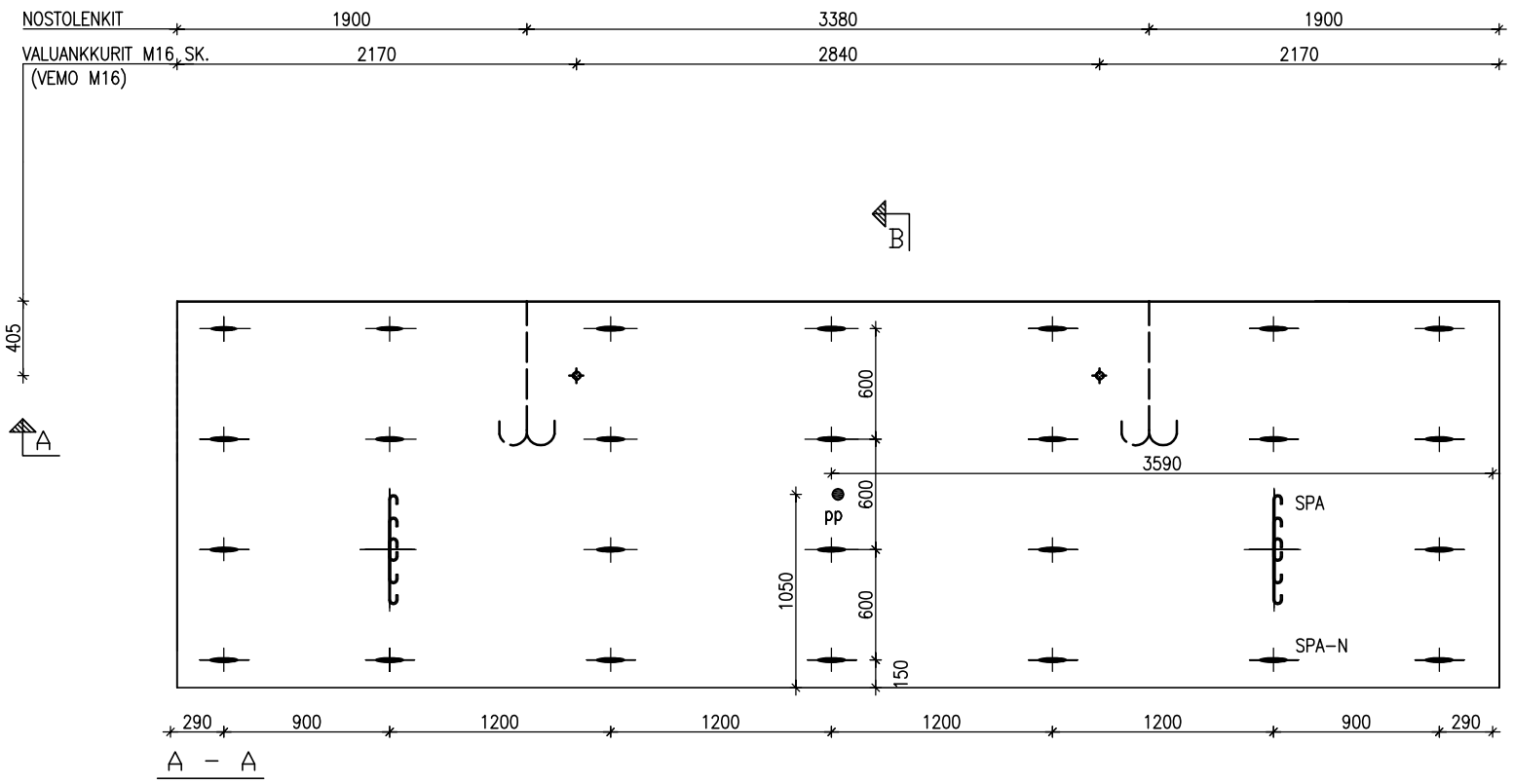

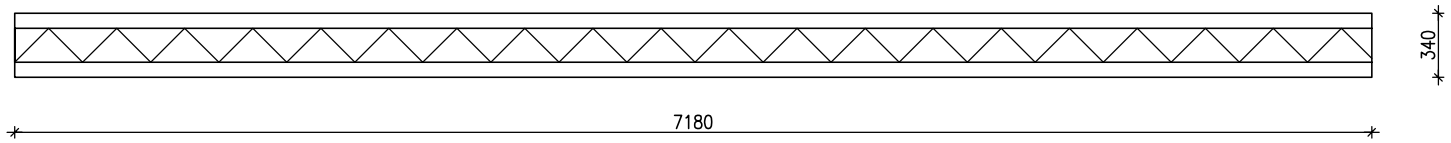

B – B

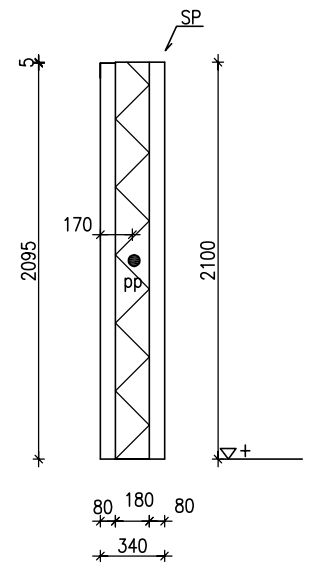

2x (3SPA1 – 08 – 290 SK)

26x SPA–N – 05 – 300

Elementin paino : 4.0 t
Elementin nettopinta–ala :
sisäkuori 9.7 m2, ulkokuori 9.9 m2
Elementin tilavuus :
sisäkuori 0.8 m3, ulkokuori 0.8 m3

BETONI:
Ulkokuori: C30/37, pakkasenkestävä.
Maksimiraekoko 12mm.
Sisäkuori: C30/37
Maksimiraekoko 16mm.

TERÄS:
T=B500B, S=S235JRG2, #=B500K, E=B600KX
(tai T=A500HW)

MUOTTI:
Mittatarkkuus normaaliluokka.
Betonielementtien toleranssit 2003.

PINNANKÄSITTELY:
Ulkopinta: Muottipinta
Sisäpinta: teräshierto (THI 2).

ERISTE:
180mm, EPS 60S
lambda_declared 0.031 W/mK

KÄSITTELY JA VARASTOINTI:
Nostetaan pystyyn muotin avulla.
Muotista nostolujuus 15 MN/m².
Kuljetus– ja asennuslujuus 21 MN/m².
Nosto ainoastaan nostolenkkien kohdalta.
Kuljetus syrjällään.

KÄYTTÖIKÄ:
Ulkokuori: 50 vuotta
Sisäkuori: 100 vuotta

RASITUSLUOKKA:
Ulkokuori: XC3,4–XF1
Sisäkuori: XC1

TERÄSTEN SUOJAETÄISYYS:
Ulkokuori:
Nimellisarvo: 30mm
Sallittu mittapoikkeama: 10mm
Sisäkuori:
Nimellisarvo: 20mm
Sallittu mittapoikkeama: 10mm

RAUDOITUS ULKOKUORESSA:
Kaikki raudoitteet ruostumattomia.
Verkko E4–200 B600KX; limitys 1 silmäväli.
Pieliteräkset E7 jatkospituus >400mm.
Aukkojen (/reikien) pieliteräkset E7,
L=aukko+1000mm.

RAUDOITUS SISÄKUORESSA:
Raudoituspiirustuksen mukaan.
Jatkospituus; T8=400mm, T10=500mm,
T12=600MM, T16=800mm.
Aukkojen (/reikien) pieliteräkset
L=aukko+1200mm

PALONKESTOLUOKKA:
P3

KATSOMISSUUNTA:
Sisältä

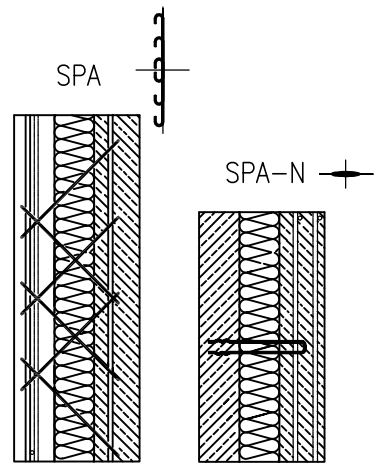

SISÄKUOREN RAUDOITUS

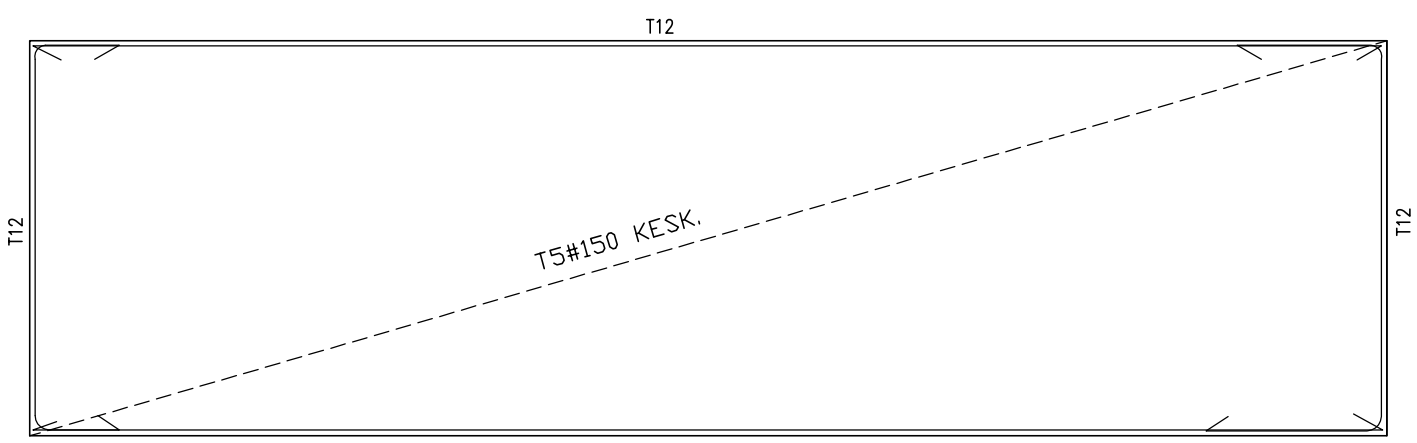

TUNN.	LUKUM.	MUUTOS	SUUNN.	PVM.	TARK.

K.OSA/KYLÄ KORTTELI/TILA TONTTI/RNro	RAKENNUSLUVAN TUNNUS
UUDISRAKENNUS	RAKENNEPIIRUSTUS JUOKS. N:O
BES 2010	MALLIELEMENTTI MITTAKAAVAT ENNEN PI N–10 1:20 SPA–ANSAAT
	SUUNN. TYÖN N:O RAK / TYÖMAAN TYÖN N:O
PIIRT. SUUNN. PVM. TARK.	SUUNN. LOHKO KRS LAJI NRO / MUUTOS LAJI E N 10