	Sisältö EI–KANTAVIEN SISÄKUORIELEMENTTIEN ULKONURKAN VAIJERILENKKILIITOS		
Suunnittelija	Työn nro		DRK501
	Päiväys	Tekijä	

mittakaava 1:5

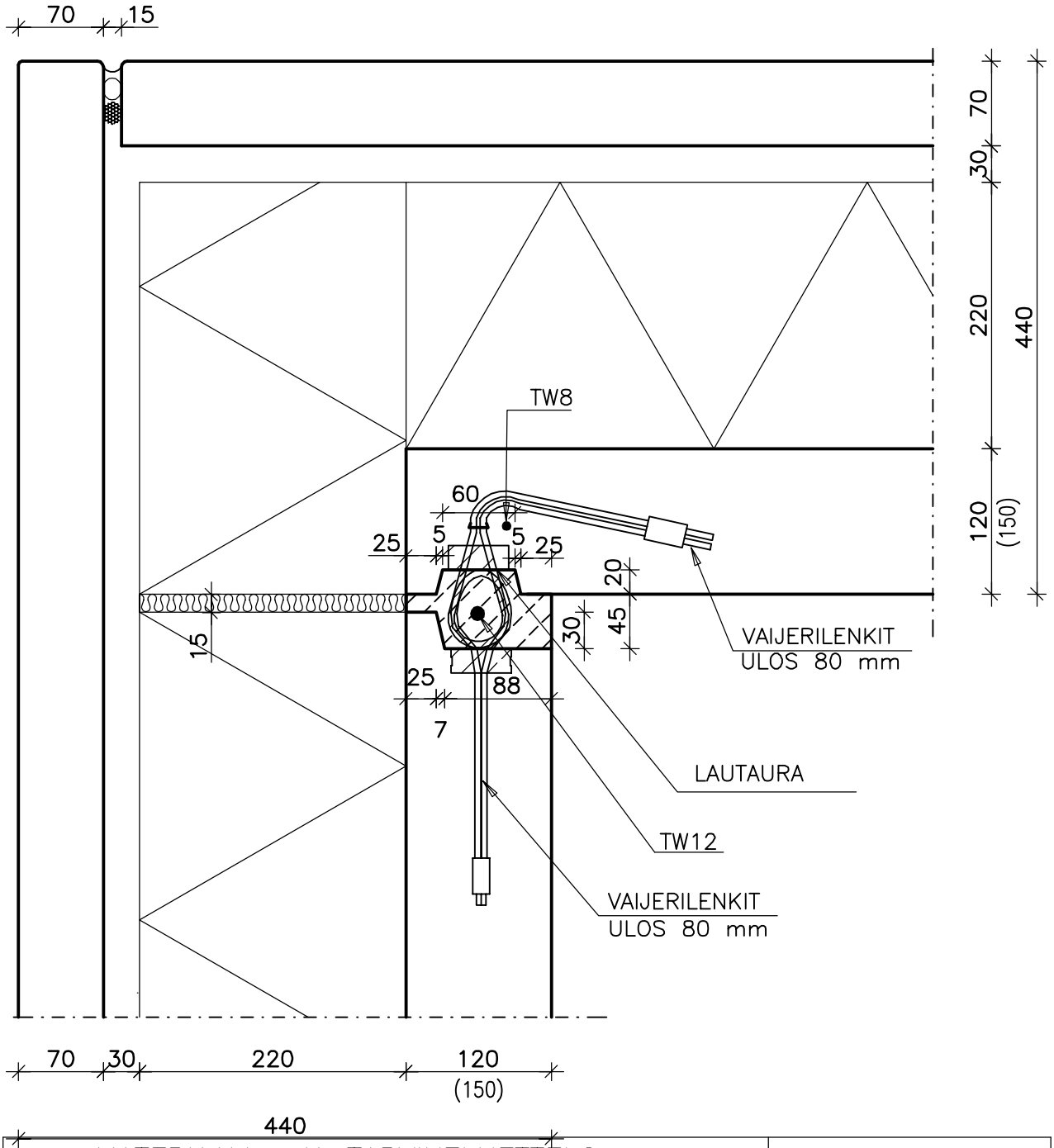

MATERIAALI– JA TARVIKELUETTELO						TUNNUS:	
RY	PO	MAT/TAR	TYYPPI	KOKO	LAATU	MÄÄRÄ	HUOM.